10821575

INDEX

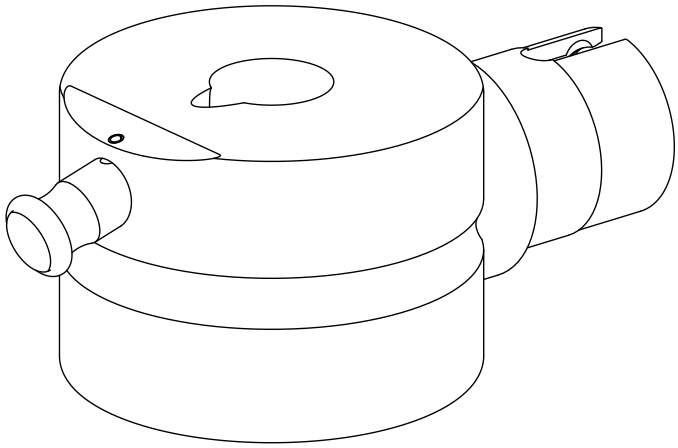

Adapter Montagehilfe

10821575

INDEX

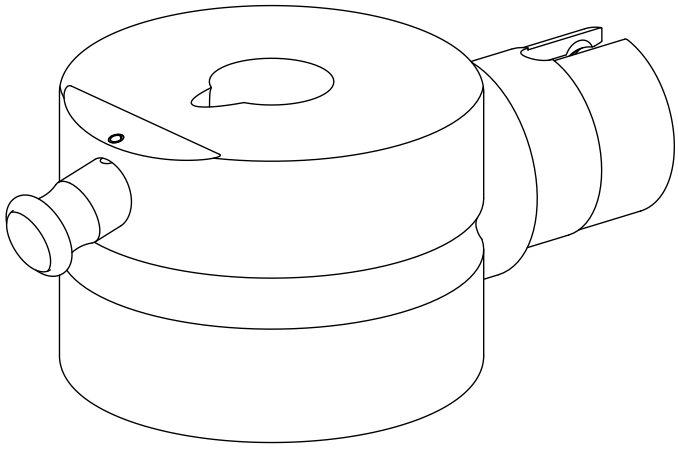

Adapter Montagehilfe