12095515

INDEX

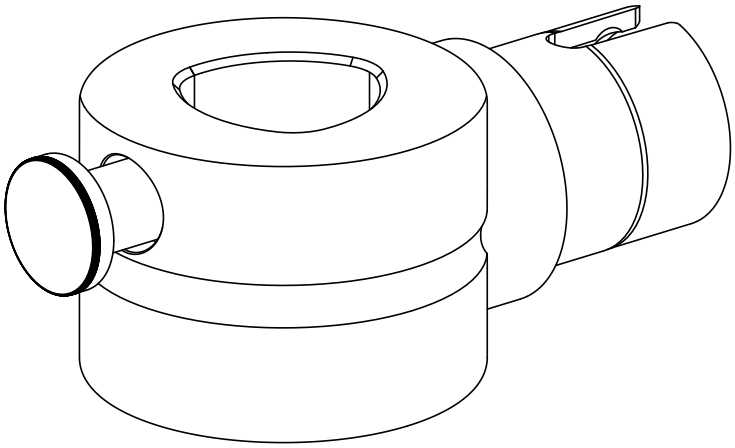

Adapter Montagehilfe

12095515

INDEX

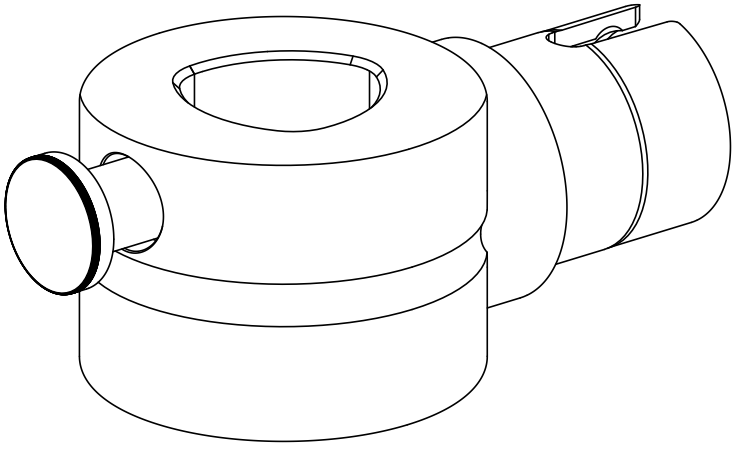

Adapter Montagehilfe