10689970 **INDEX**

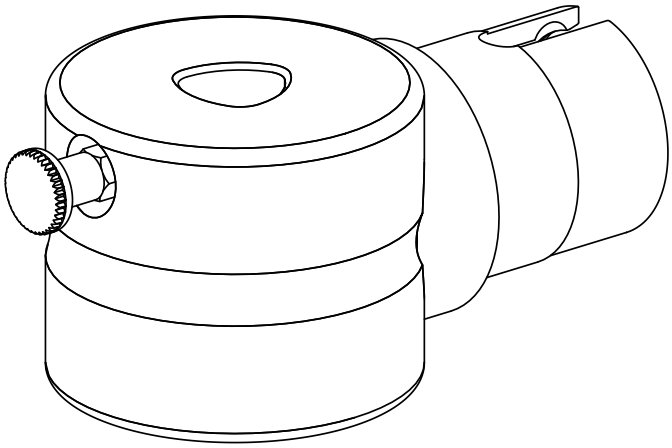

Adapter Montagehilfe

10689970 **INDEX**

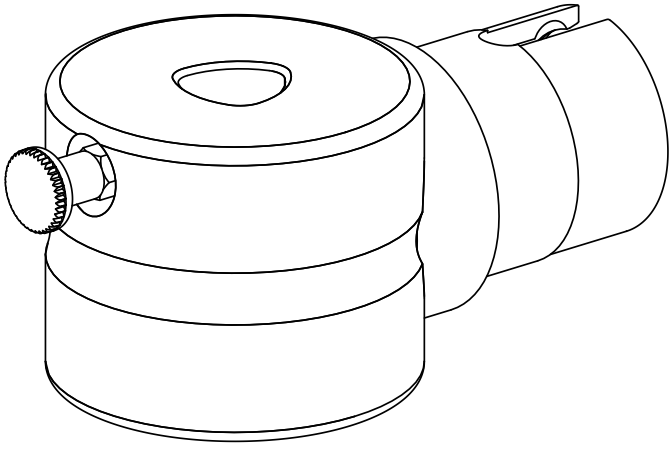

Adapter Montagehilfe