10948224

INDEX

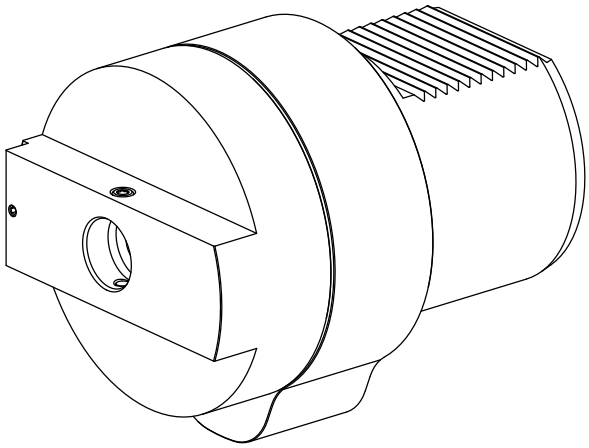

Adapter für Voreinstellgeräte

10948224

INDEX

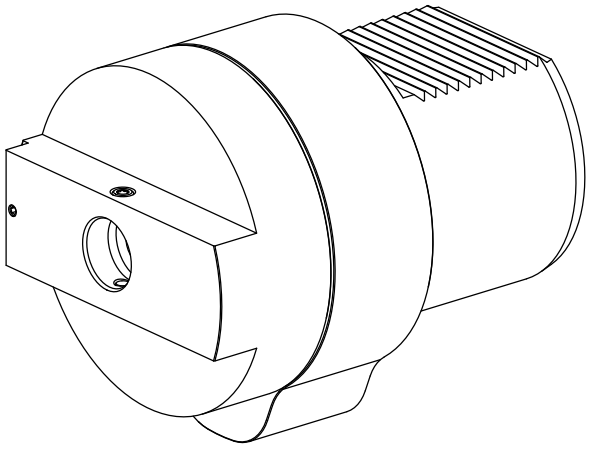

Adapter für Voreinstellgeräte