10626722

INDEX

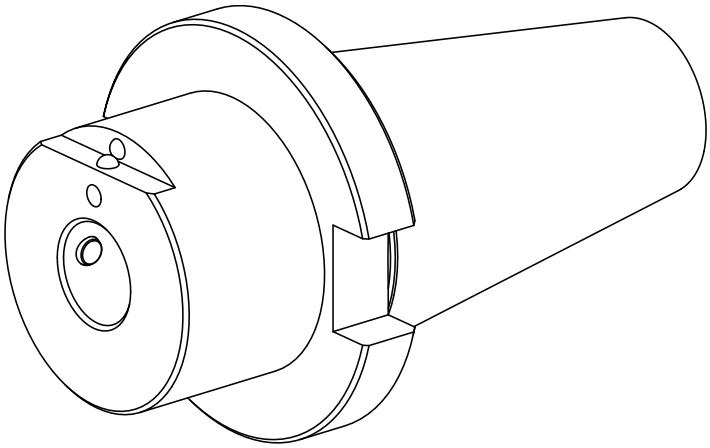

Adapter für Voreinstellgeräte

10626722

INDEX

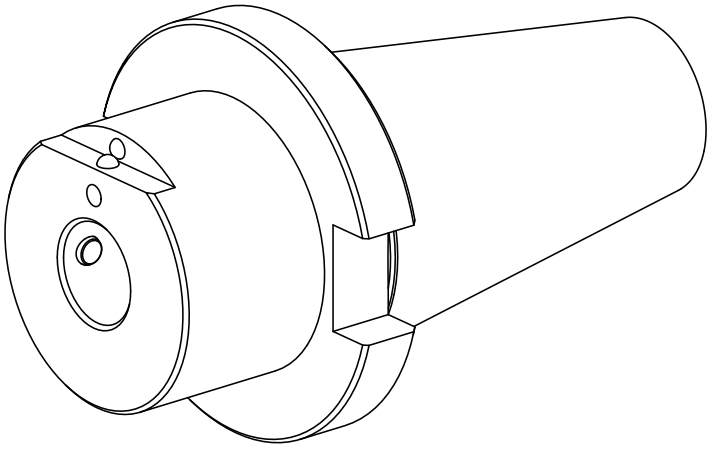

Adapter für Voreinstellgeräte