12060715

INDEX

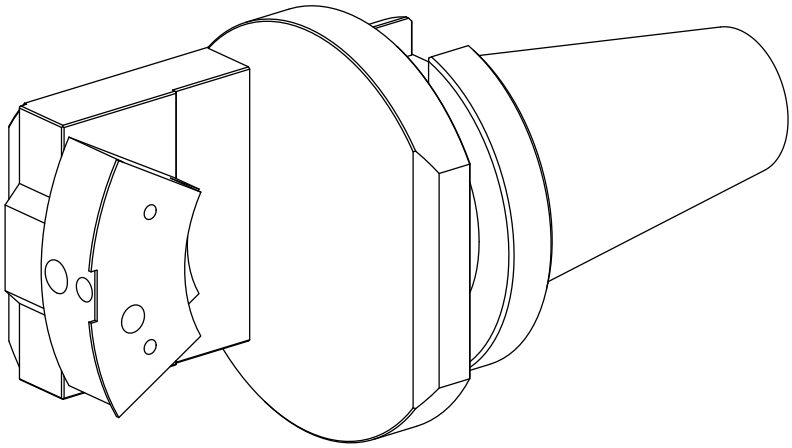

Adapter für Voreinstellgeräte

12060715

INDEX

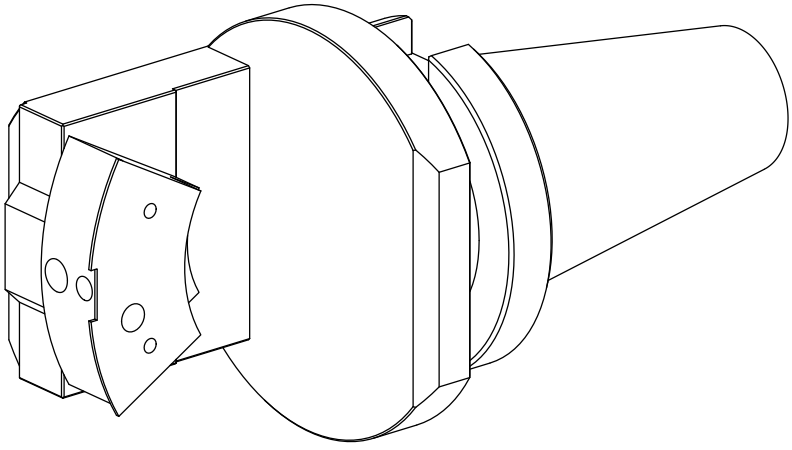

Adapter für Voreinstellgeräte