10731417

INDEX

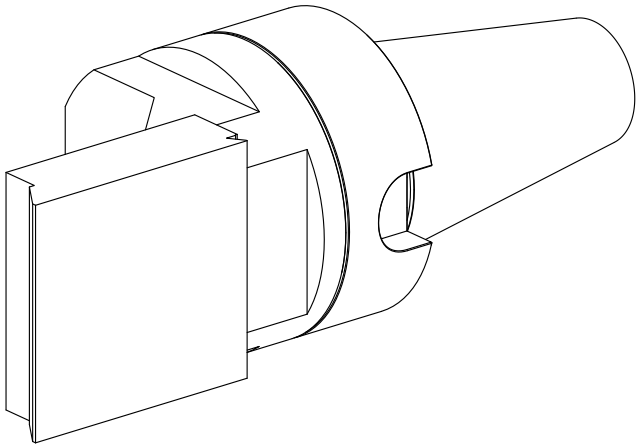

Adapter für Voreinstellgeräte

10731417

INDEX

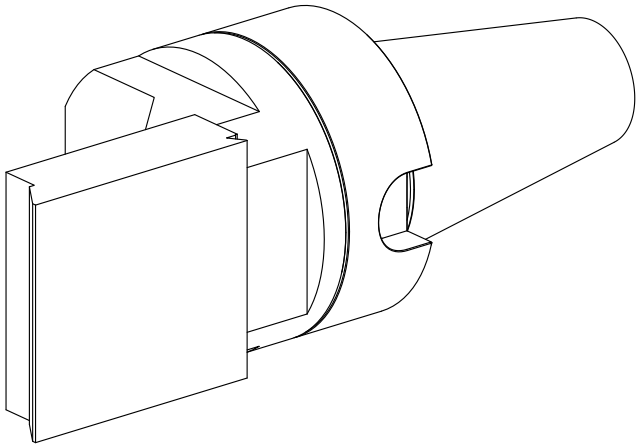

Adapter für Voreinstellgeräte