10598677

INDEX

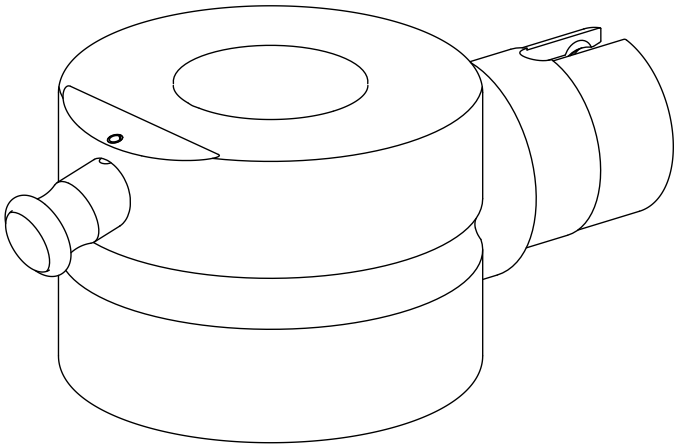

Adapter Montagehilfe

10598677

INDEX

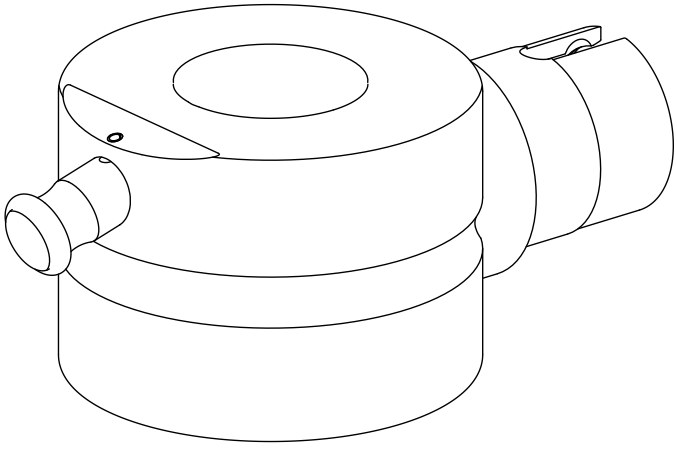

Adapter Montagehilfe