10646078

INDEX

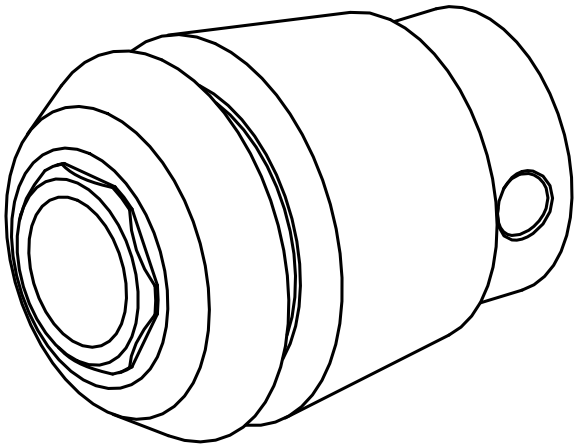

ER-Gewindebohrspannzange

10646078

INDEX

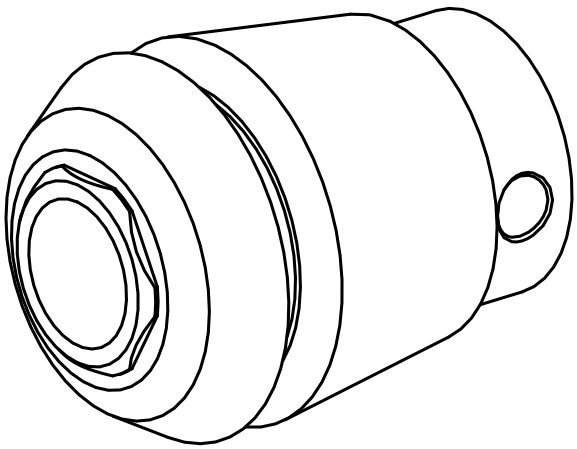

ER-Gewindebohrspannzange