10507312 **INDEX**

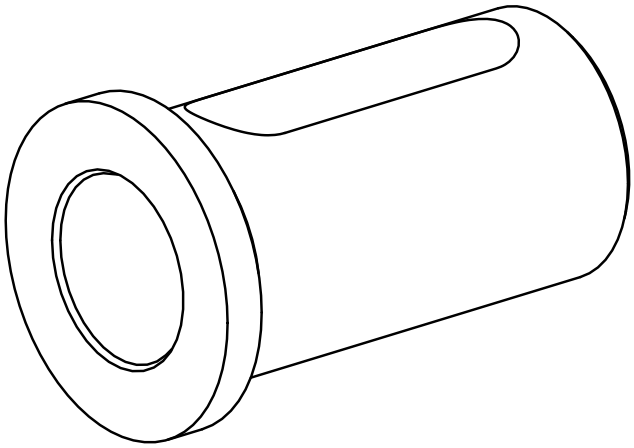

Aufnahmebuchse mit Bund

10507312 **INDEX**

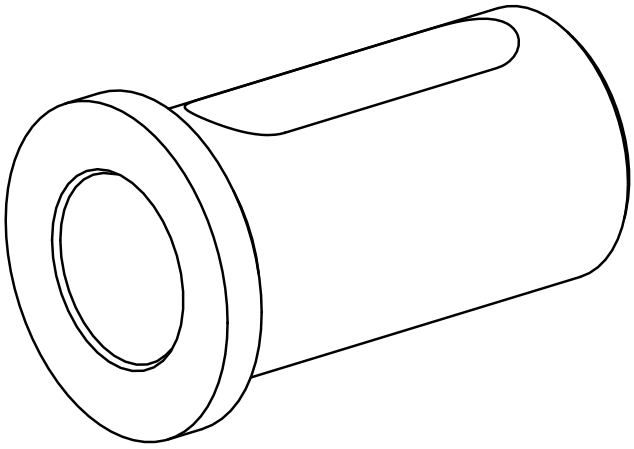

Aufnahmebuchse mit Bund