10502934

INDEX

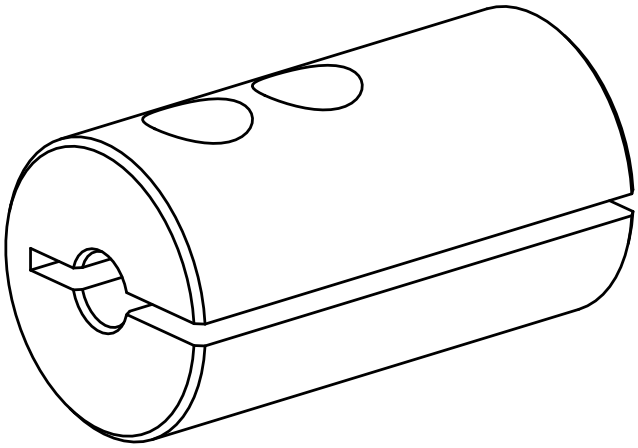

Aufnahmebuchse

10502934

INDEX

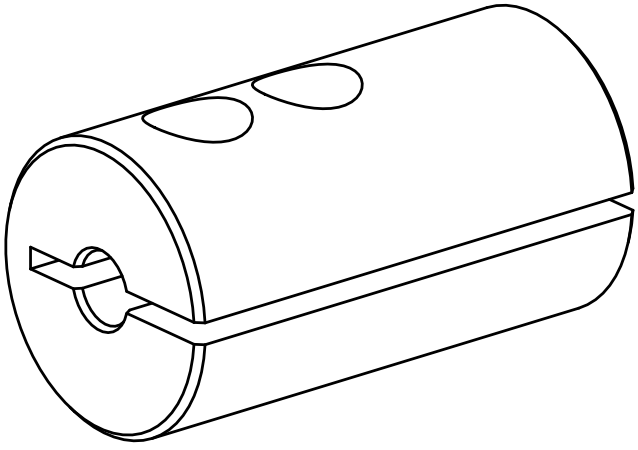

Aufnahmebuchse