10791117

INDEX

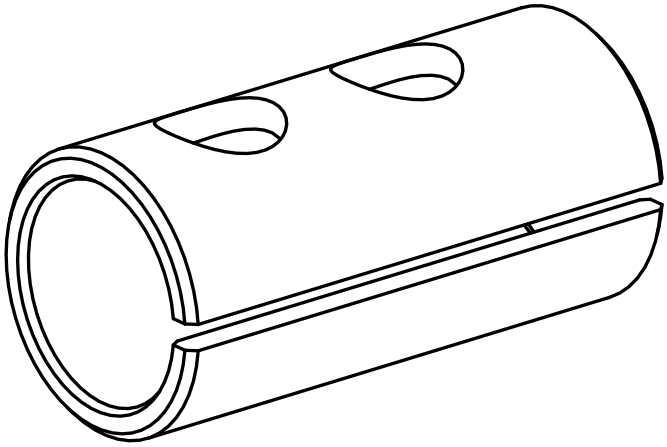

Aufnahmebuchse

10791117

INDEX

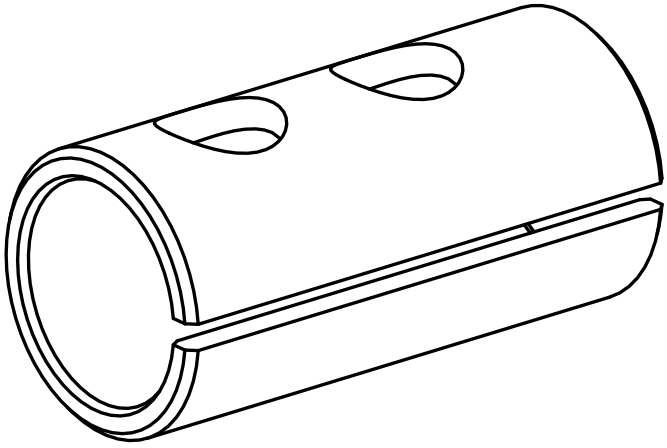

Aufnahmebuchse