10305931

INDEX

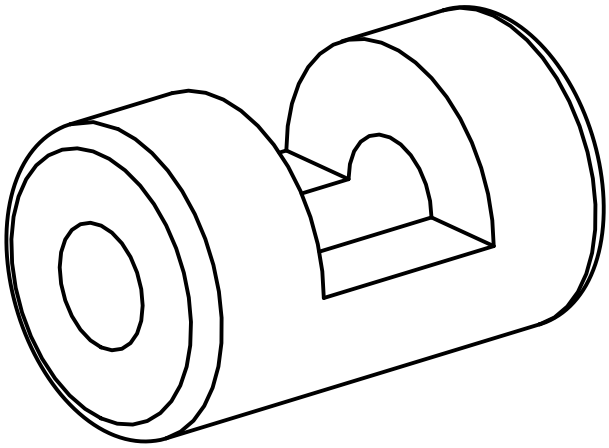

Spannbuchse

10305931

INDEX

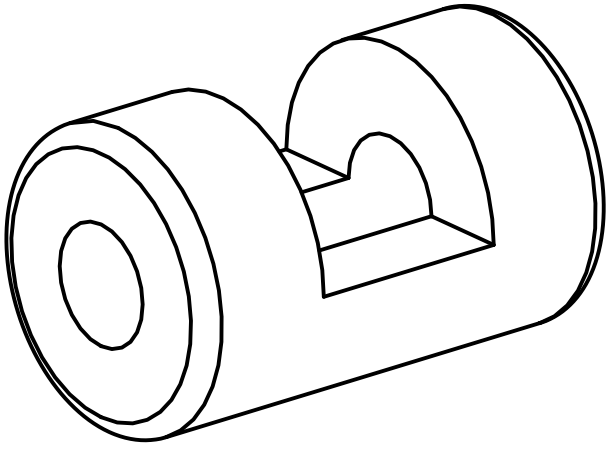

Spannbuchse