10186163 **INDEX**

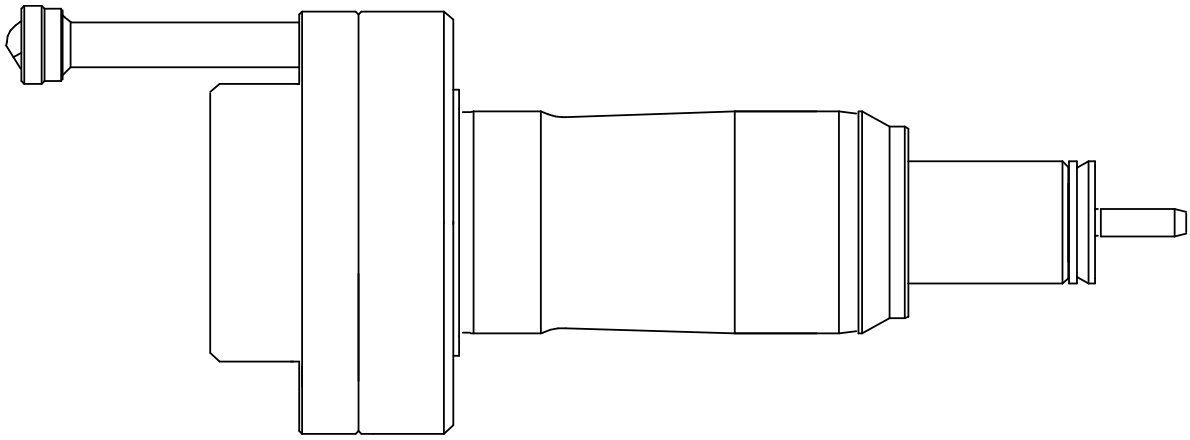

Schaft 40

10186163 **INDEX**

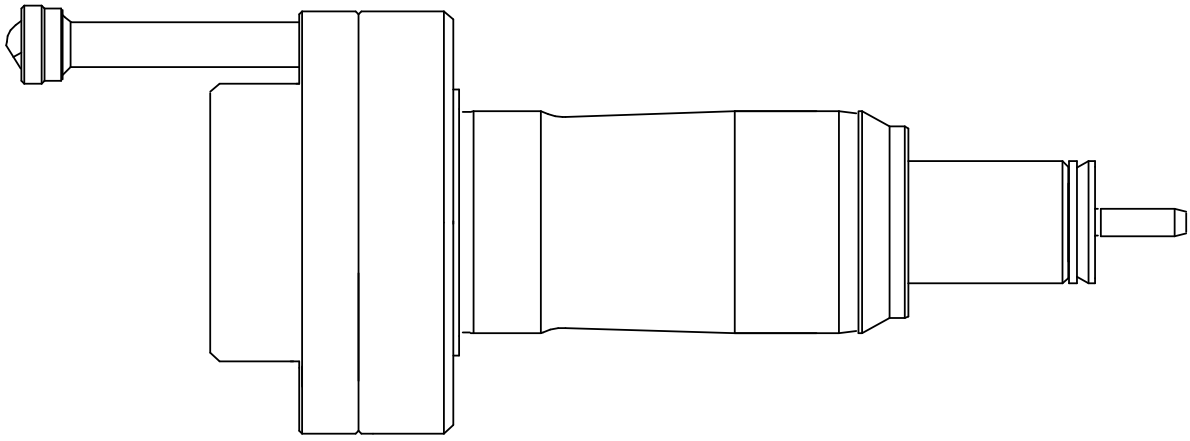

Schaft 40