10334219 **INDEX**

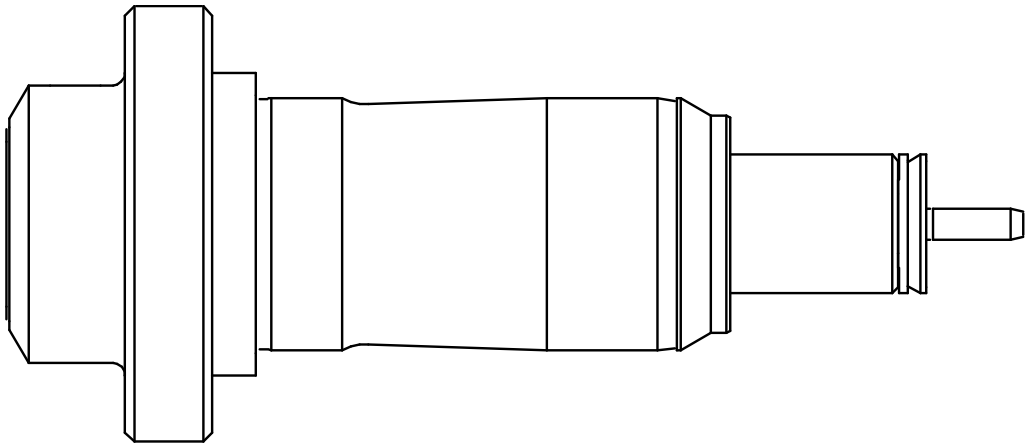

Schaft 40

10334219 **INDEX**

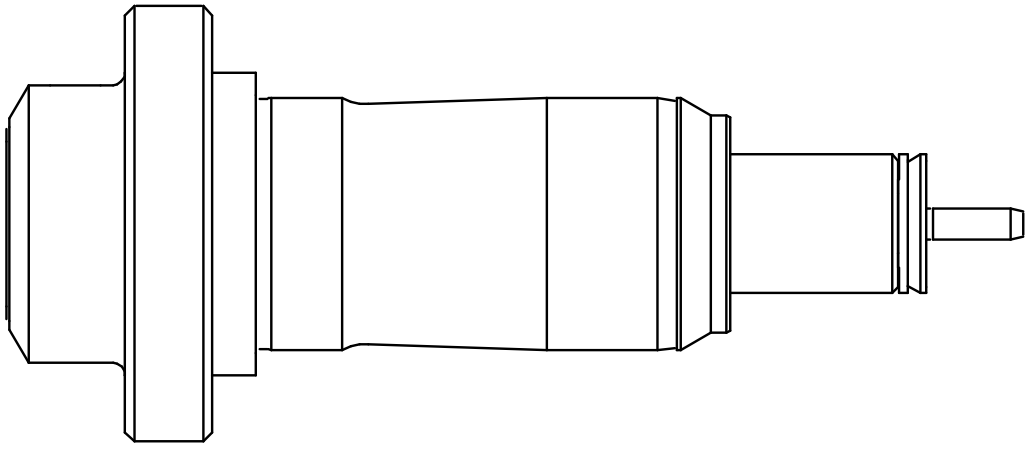

Schaft 40