10796227

INDEX

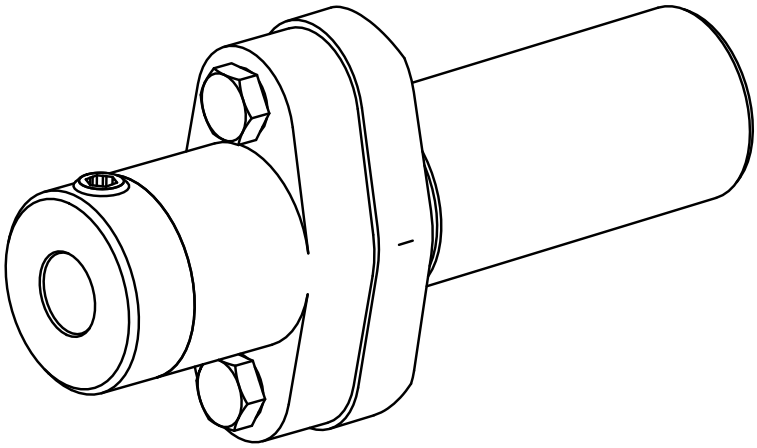

10796227
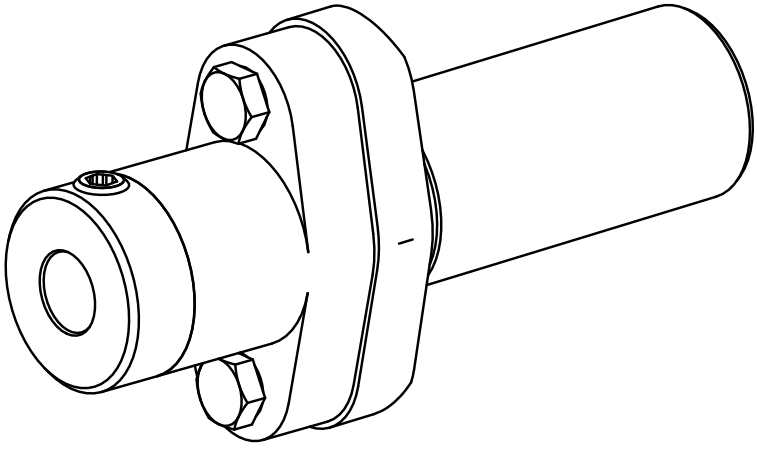
INDEX