10929477

INDEX

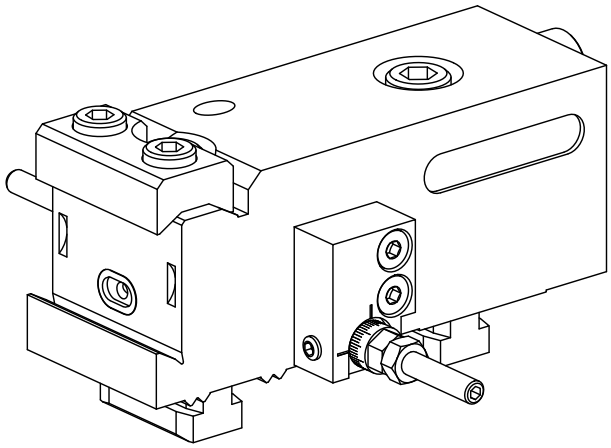

MS16 Stechschlitten

10929477

INDEX

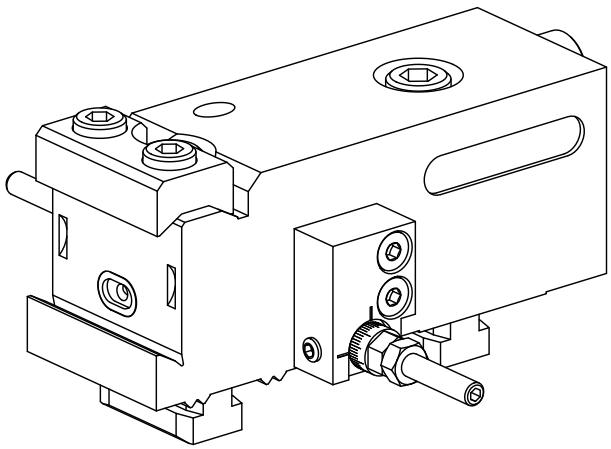

MS16 Stechschlitten