10864983

INDEX

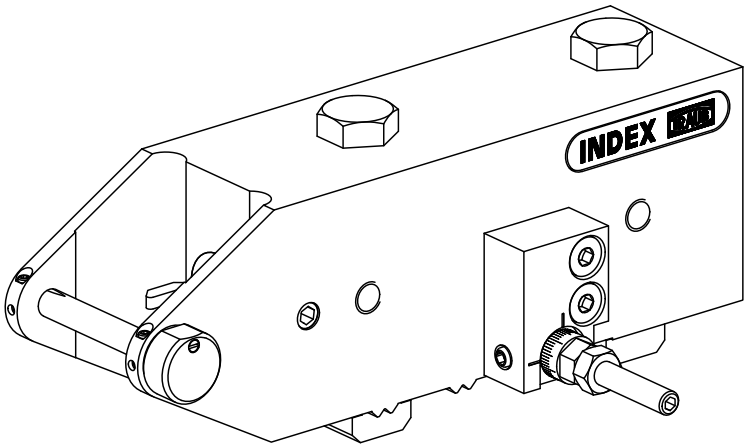

MS16 Stechschlitten

10864983

INDEX

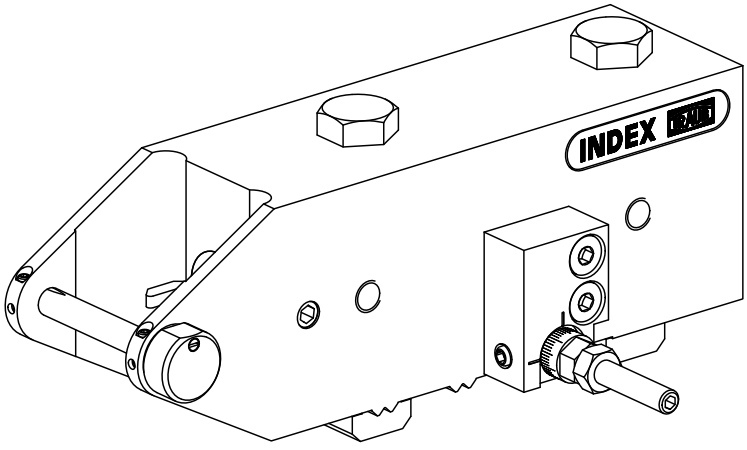

MS16 Stechschlitten