10063273

INDEX

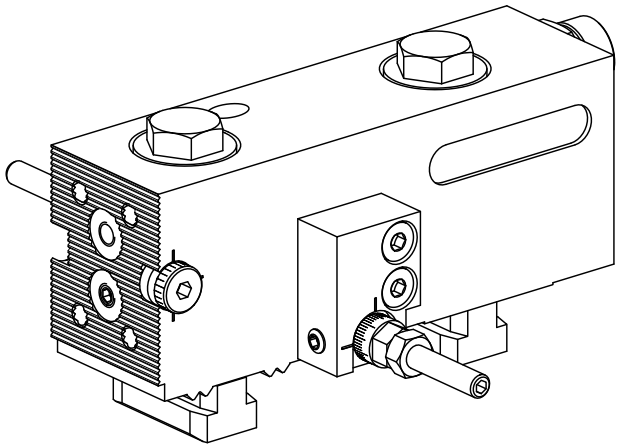

MS16 chariot de plongée

10063273

INDEX

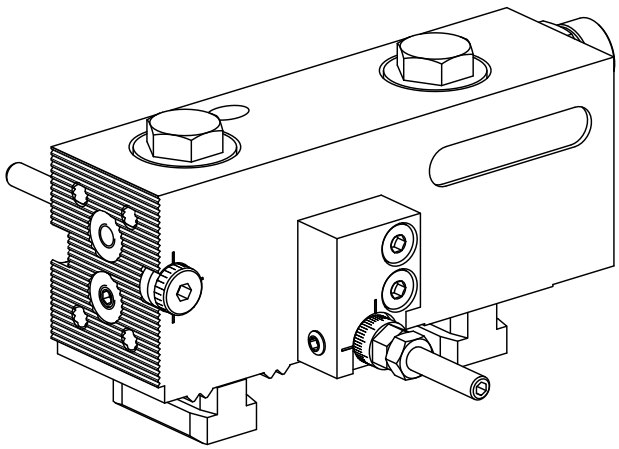

MS16 chariot de plongée