# 10929477

INDEX

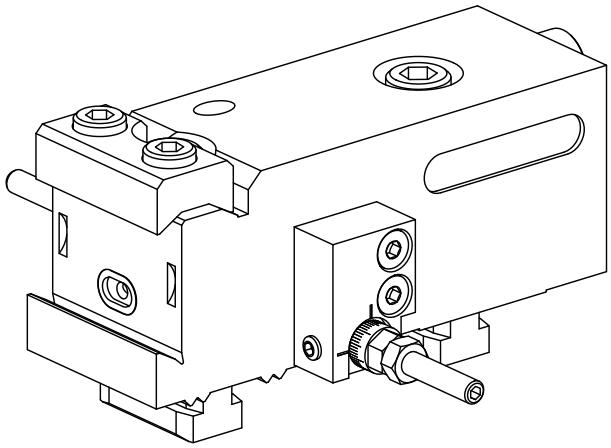

**MS16 Stechschlitten**


# 10929477

INDEX


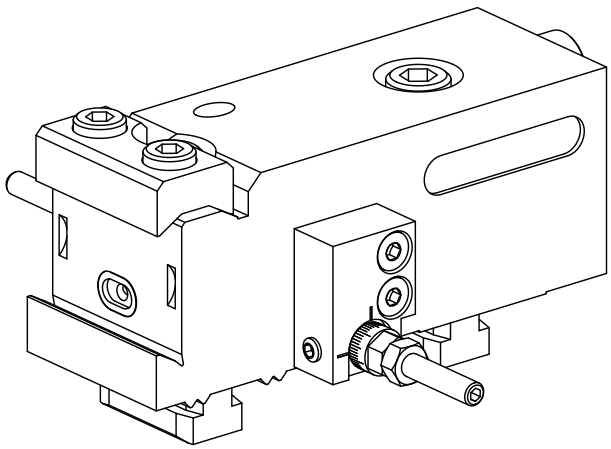


**MS16 Stechschlitten**