10183795 **INDEX**

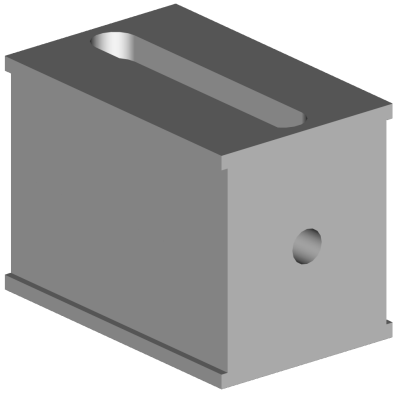

Aussendurchmesser 32mm

10183795 **INDEX**

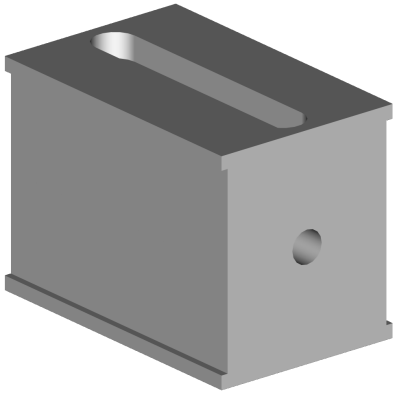

Aussendurchmesser 32mm