**10360065** **INDEX**

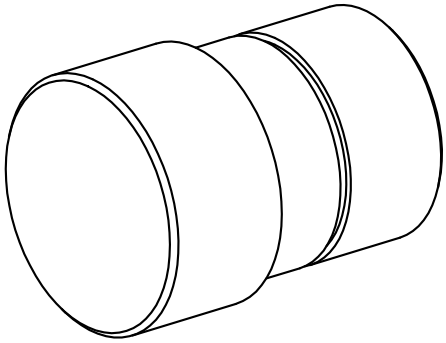

**Aussendurchmesser 65mm**

**10360065** **INDEX**

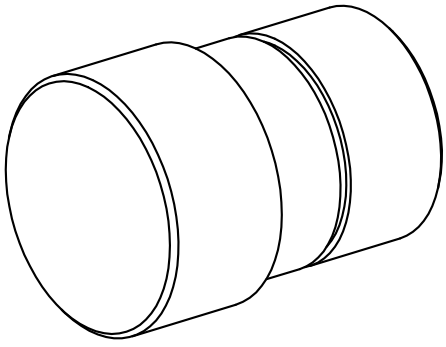

**Aussendurchmesser 65mm**