10538322

INDEX

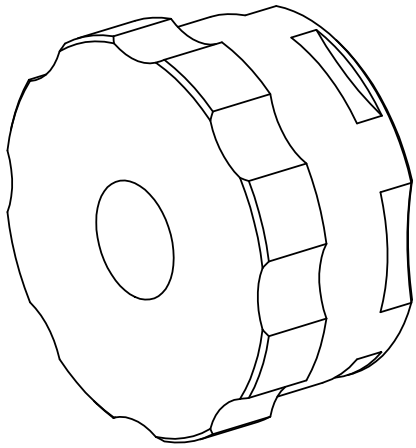

Aussendurchmesser 42mm

10538322

INDEX

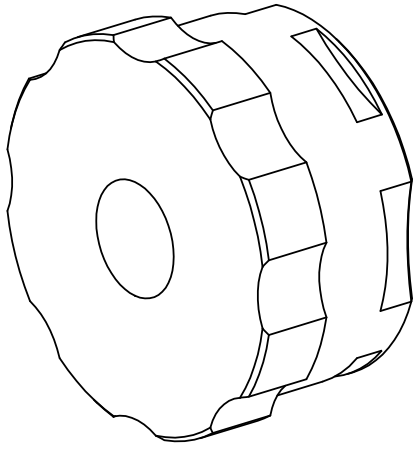

Aussendurchmesser 42mm