10360065 **INDEX**

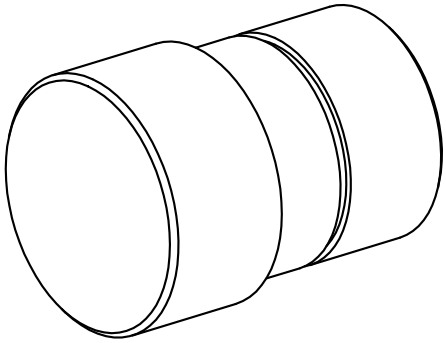

Aussendurchmesser 65mm

10360065 **INDEX**

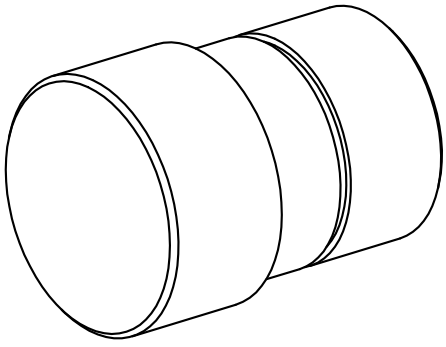

Aussendurchmesser 65mm