10262362

INDEX

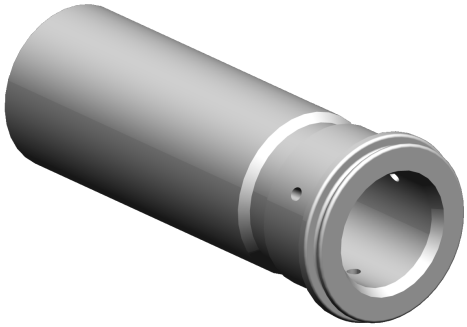

10262362
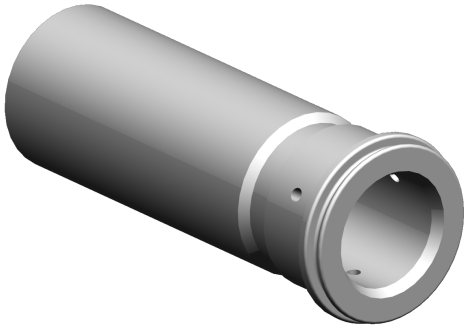
INDEX