10957027

INDEX

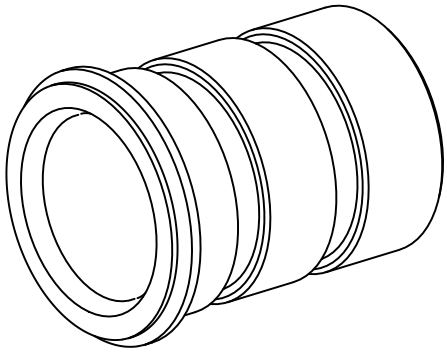

Aussendurchmesser 32mm

10957027

INDEX

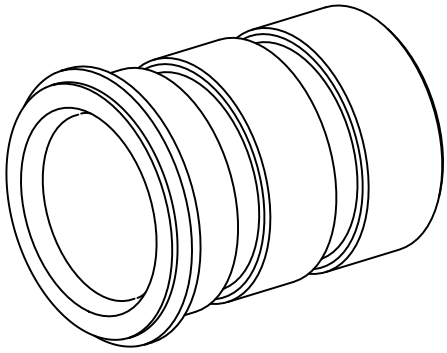

Aussendurchmesser 32mm