12139613 **INDEX**

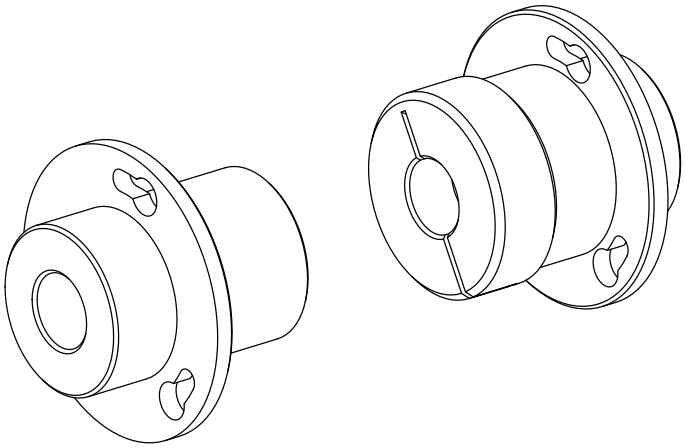

Aussendurchmesser 32mm

12139613 **INDEX**

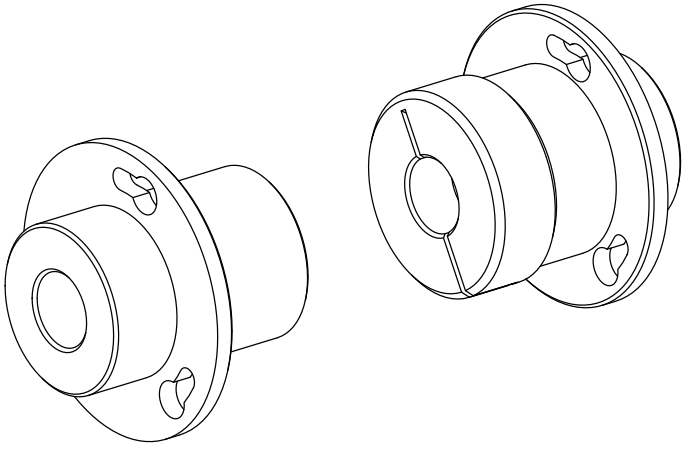

Aussendurchmesser 32mm