10639685

INDEX

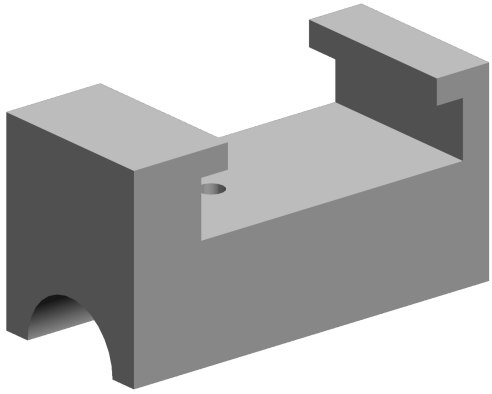

Aussendurchmesser 21mm

10639685

INDEX

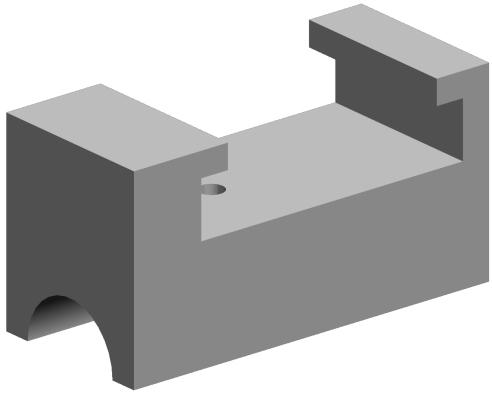

Aussendurchmesser 21mm