10637392

INDEX

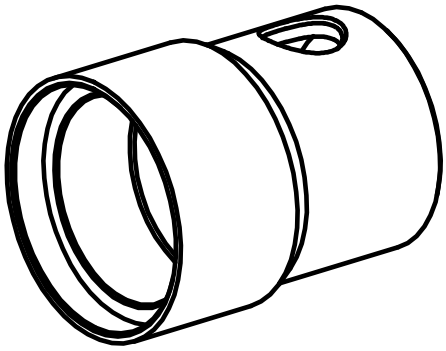

10637392
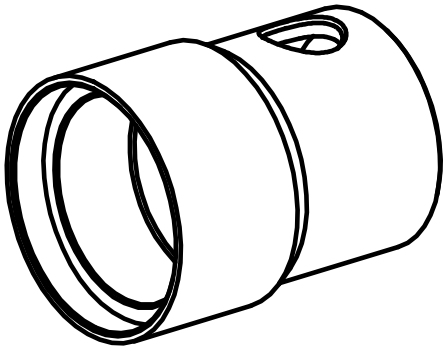
INDEX