**10233637** **INDEX**

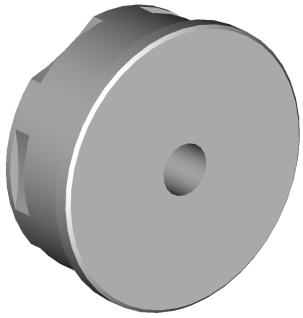

**Aussendurchmesser 60mm**

**10233637** **INDEX**

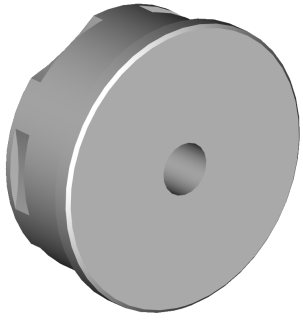

**Aussendurchmesser 60mm**