12083217

INDEX

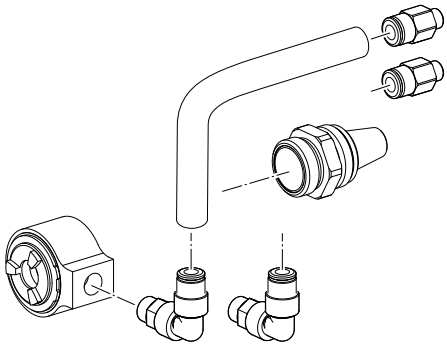

12083217
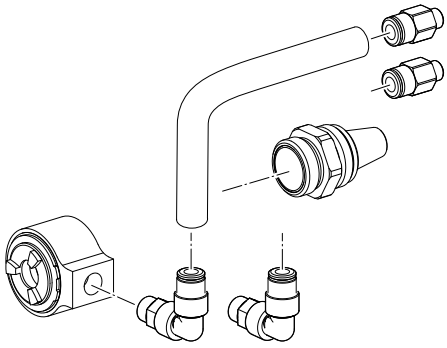
INDEX