10233637 **INDEX**

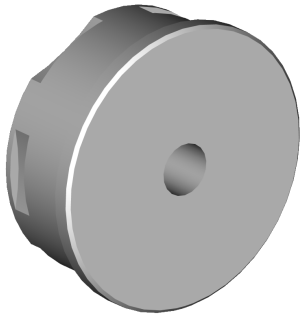

Aussendurchmesser 60mm

10233637 **INDEX**

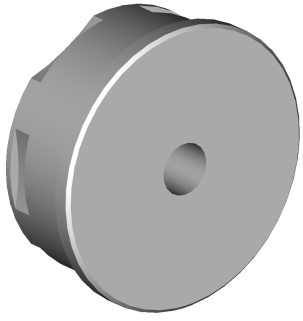

Aussendurchmesser 60mm