10338388

INDEX

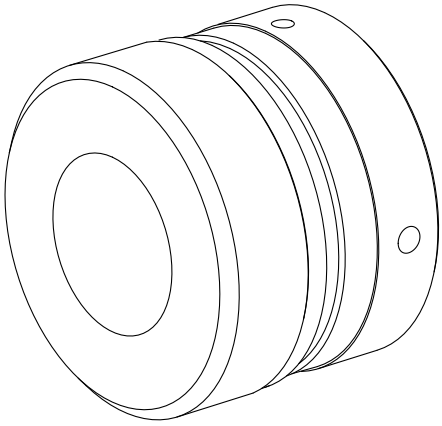

Aussendurchmesser 60mm

10338388

INDEX

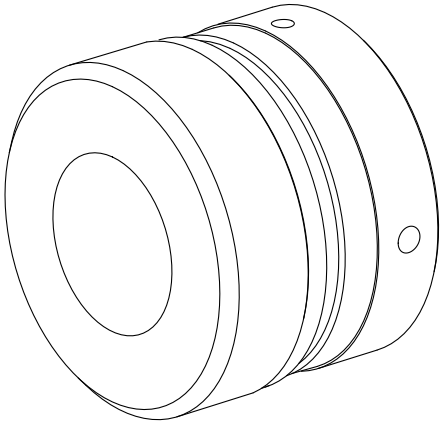

Aussendurchmesser 60mm