12136671

INDEX

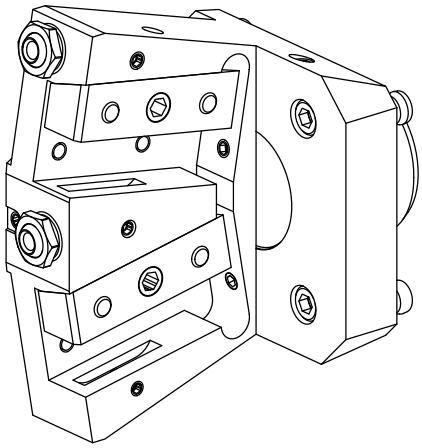

KPS 45

12136671

INDEX

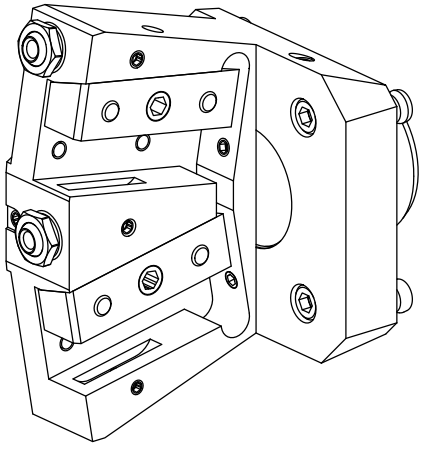

KPS 45