10806859

INDEX

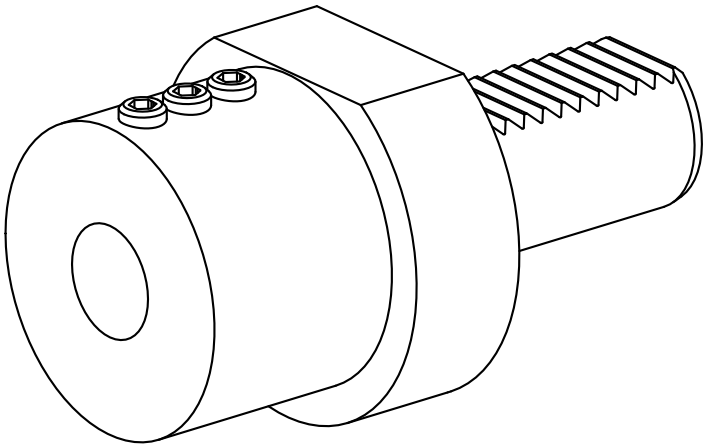

VDI 30

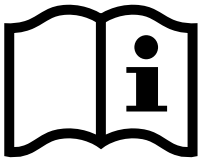

10806859

INDEX

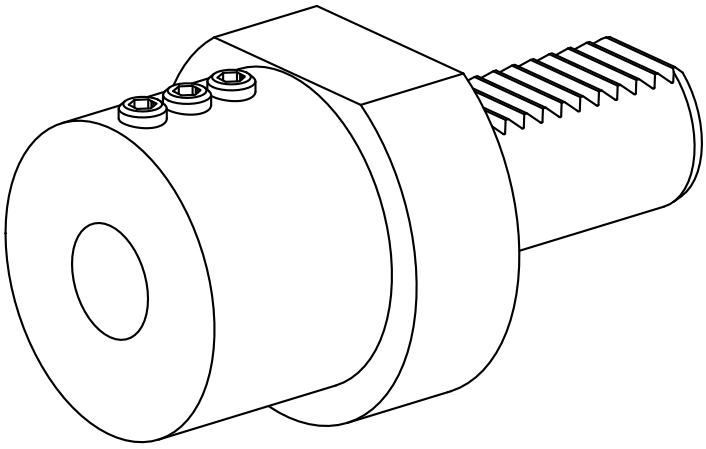
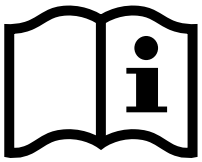
VDI 30