**10792376**

**INDEX**

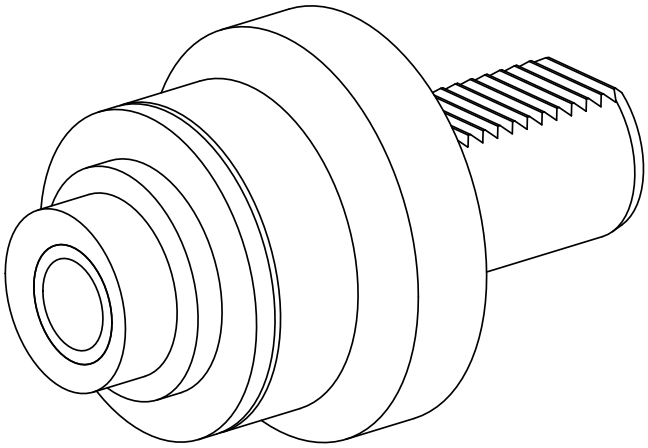

**VDI 40**

**10792376**

**INDEX**

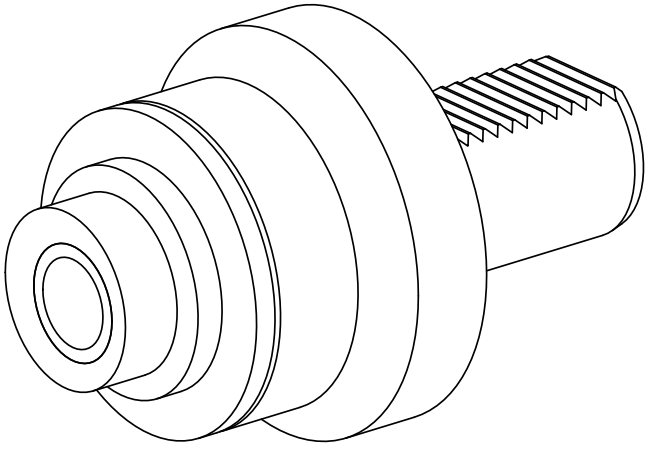

**VDI 40**