**10459517**

**INDEX**

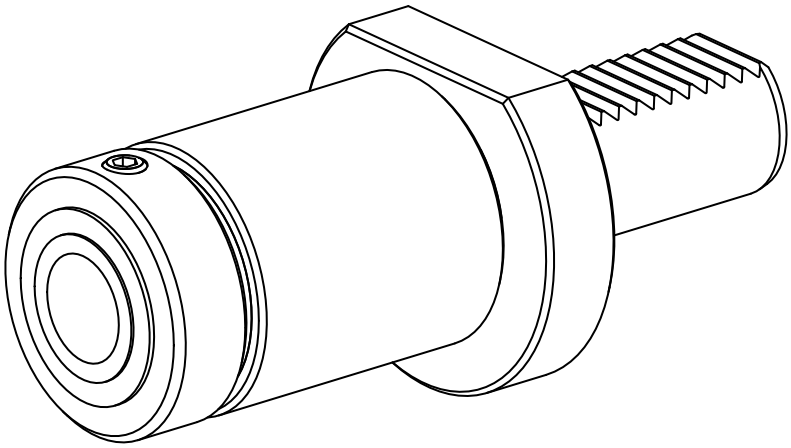

**VDI 30**

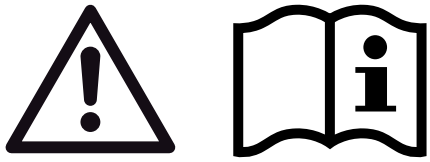

**10459517**

**INDEX**

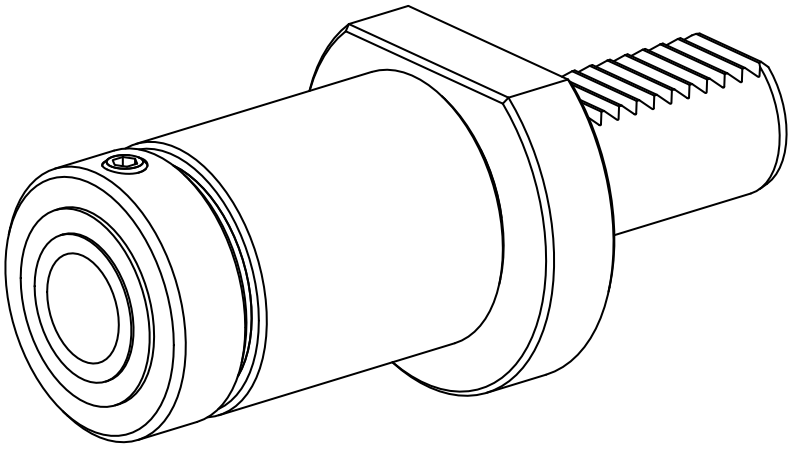
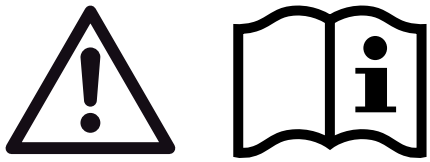
**VDI 30**