11041243

INDEX

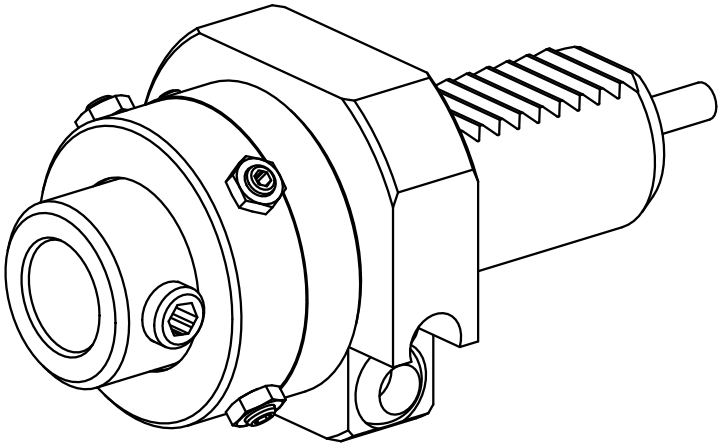

VDI 30

11041243

INDEX

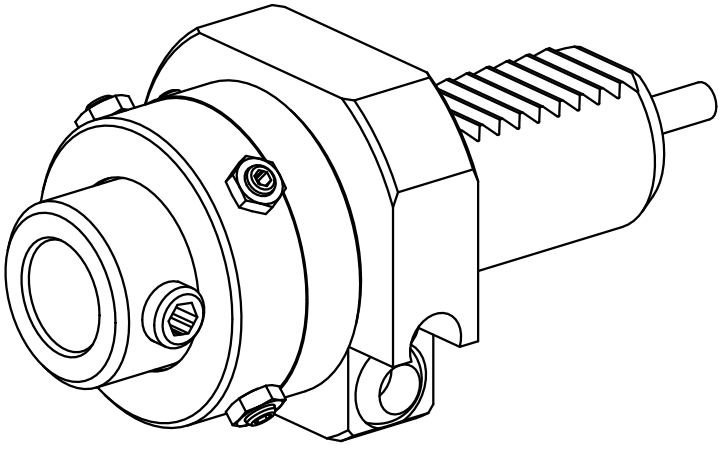

VDI 30