10590243

INDEX

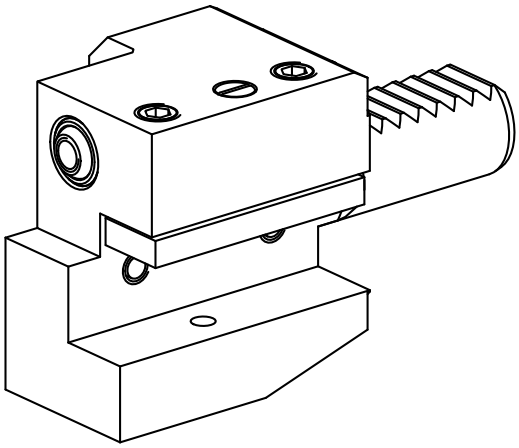

VDI 20

10590243

INDEX

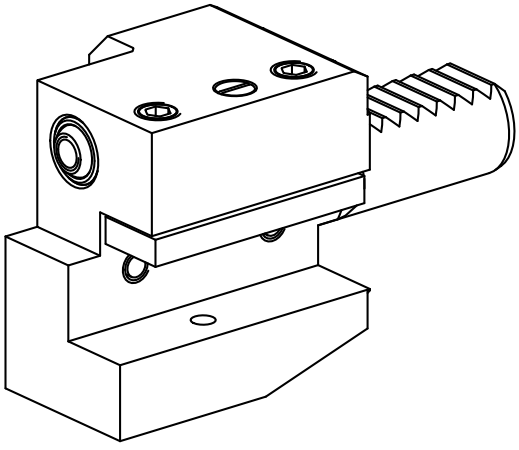

VDI 20