10952811

INDEX

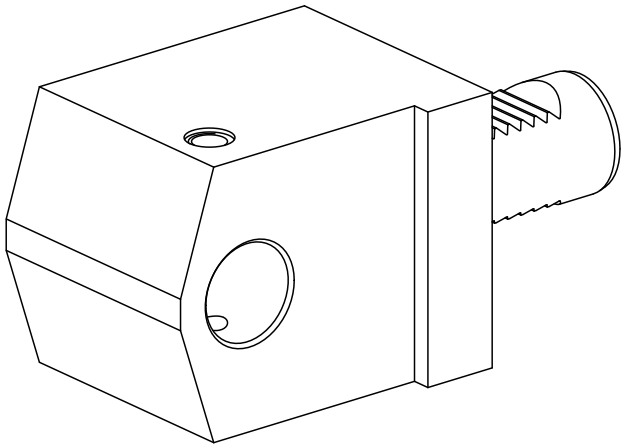

VDI 30

10952811

INDEX

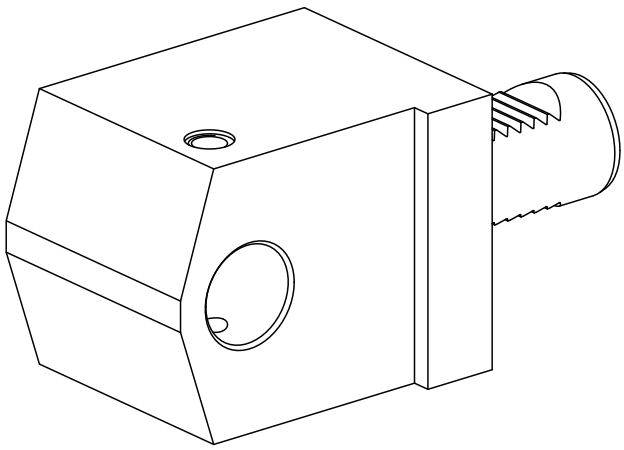

VDI 30