10558089

INDEX

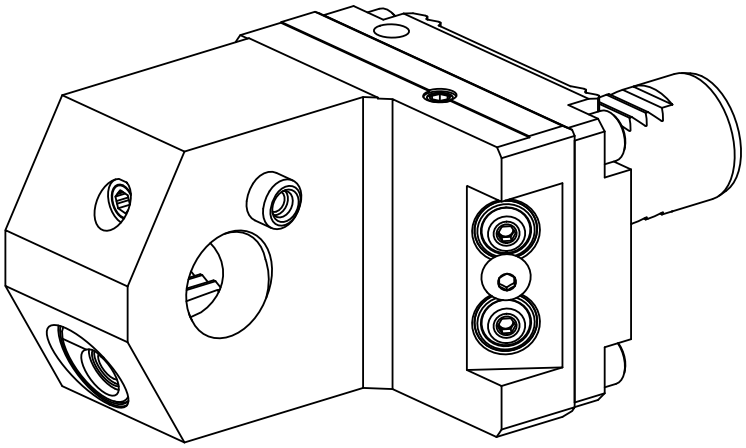

VDI 25

10558089

INDEX

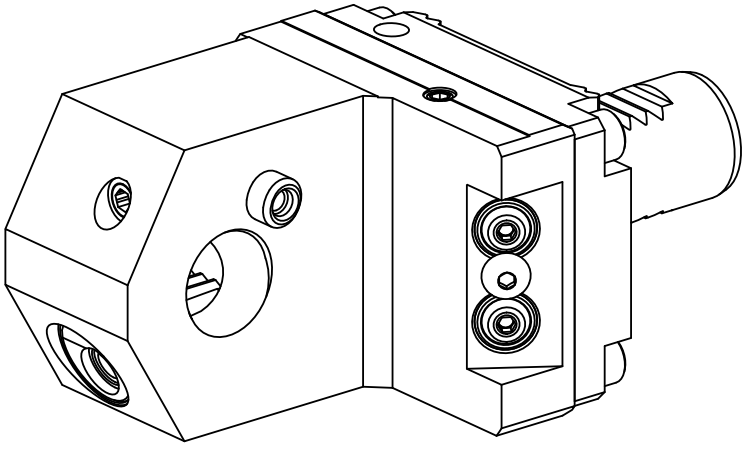

VDI 25