10242079

INDEX

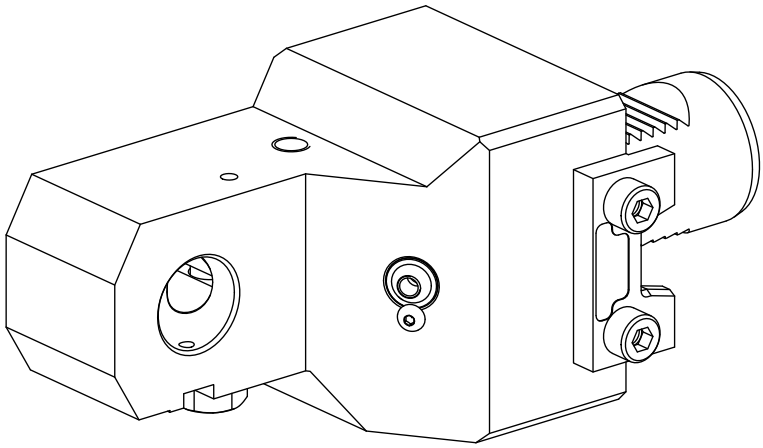

VDI 40

10242079

INDEX

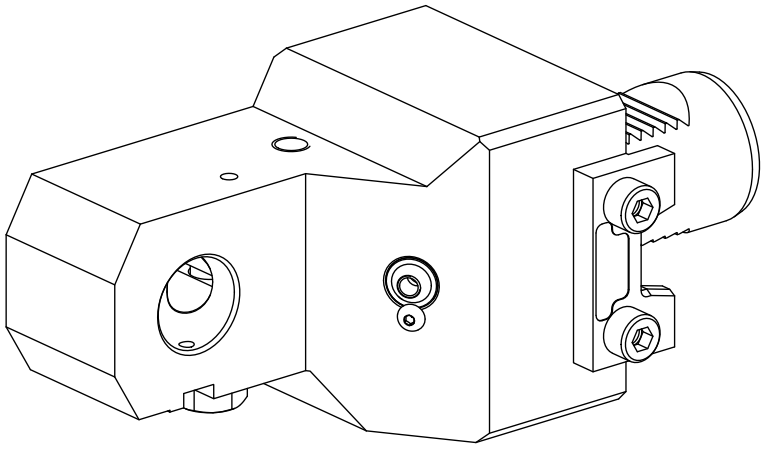

VDI 40