10462279 **INDEX**

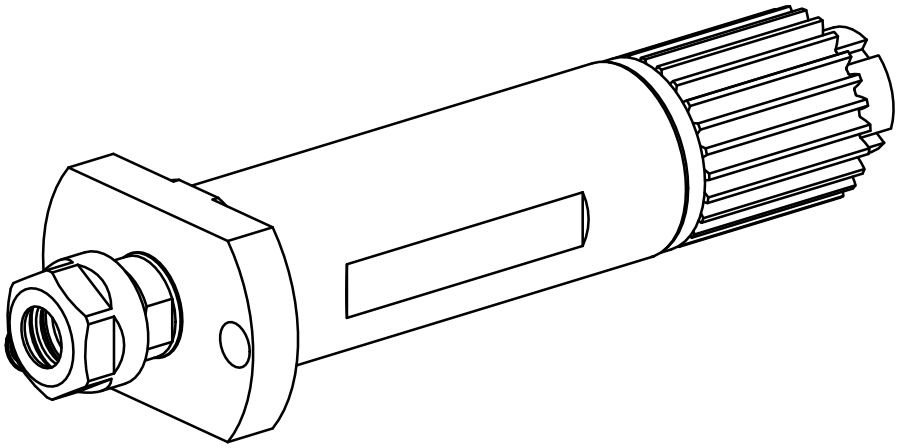

Schaft 28

10462279 **INDEX**

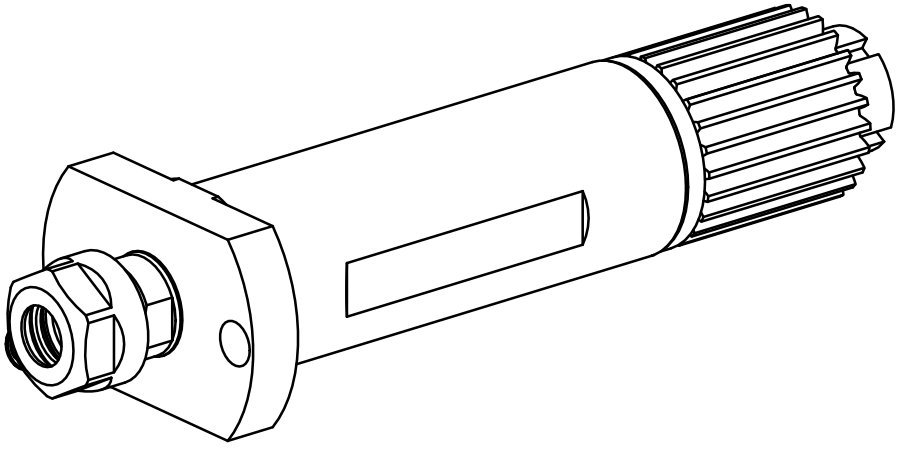

Schaft 28