10549148 **INDEX**

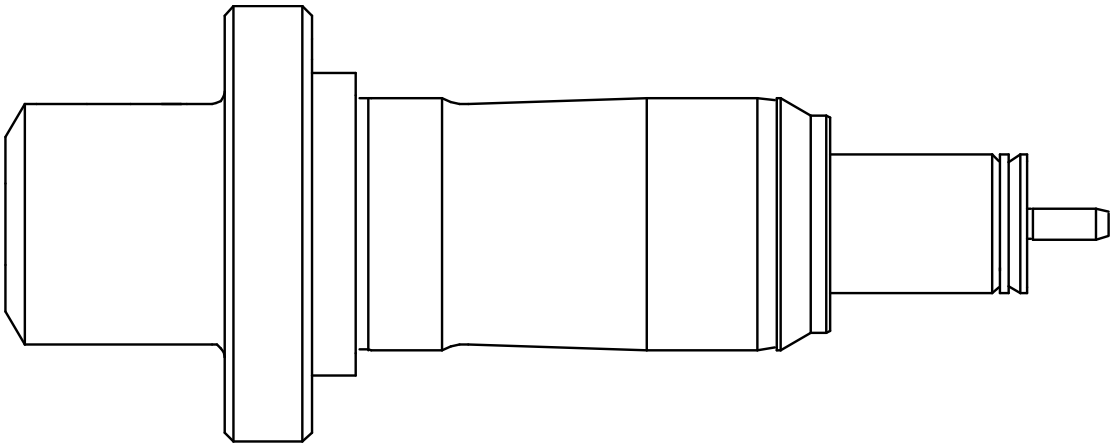

Schaft 40

10549148 **INDEX**

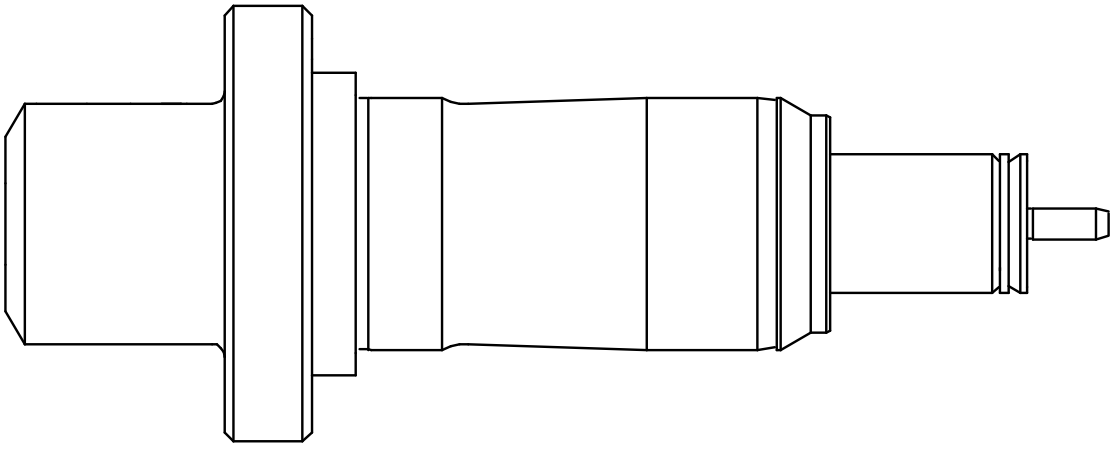

Schaft 40