11019744

INDEX

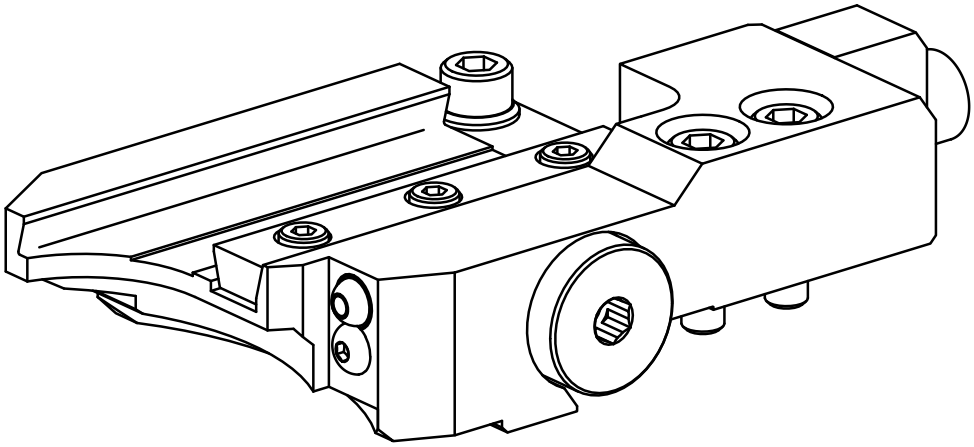

MS16/MS22

11019744

INDEX

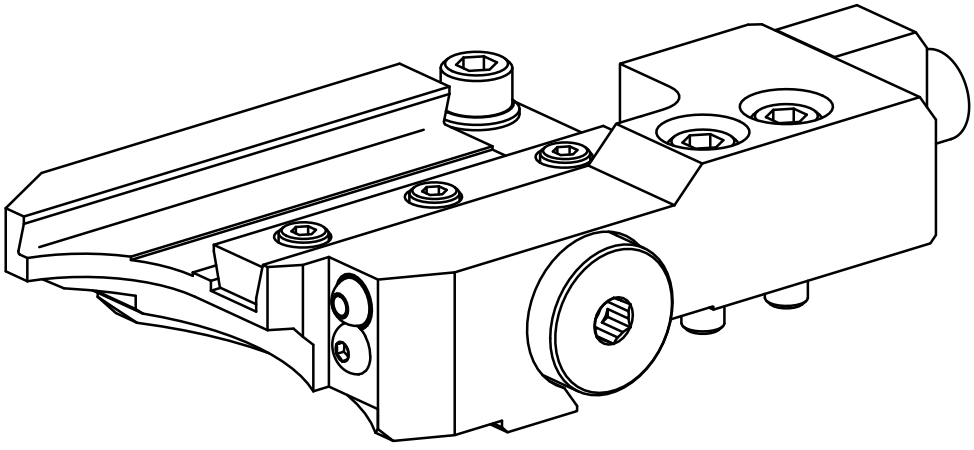

MS16/MS22