10197173

INDEX

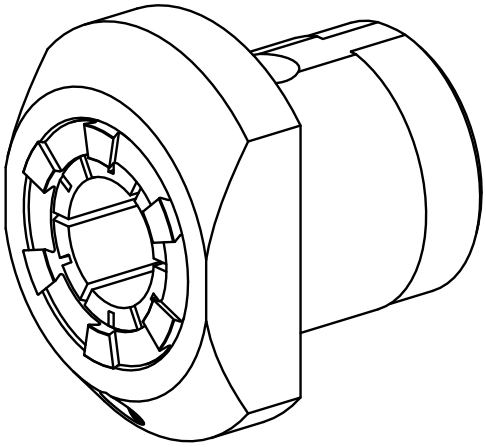

10197173
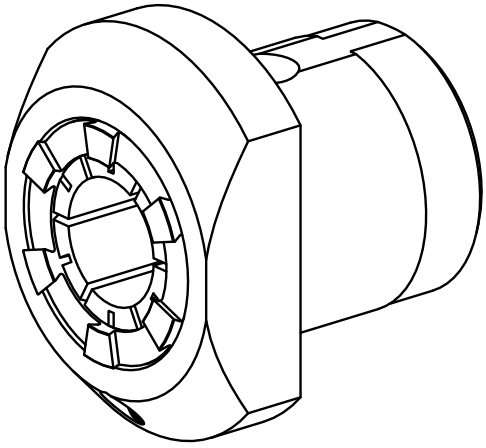
INDEX