10103849

INDEX

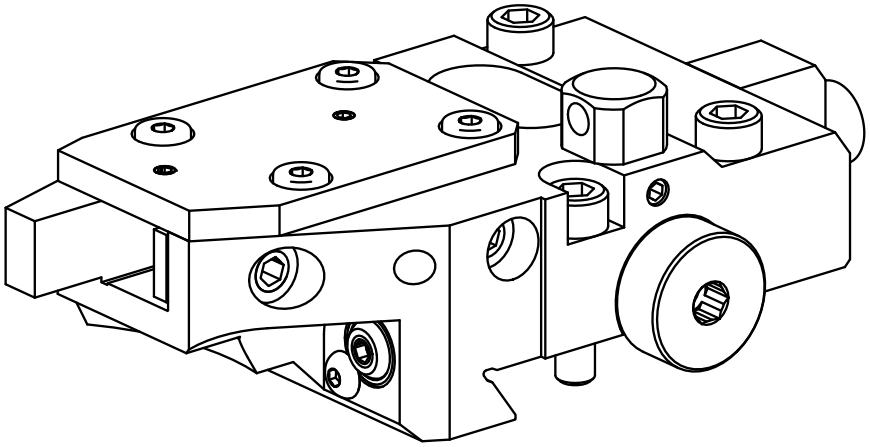

MS16/MS22

10103849

INDEX

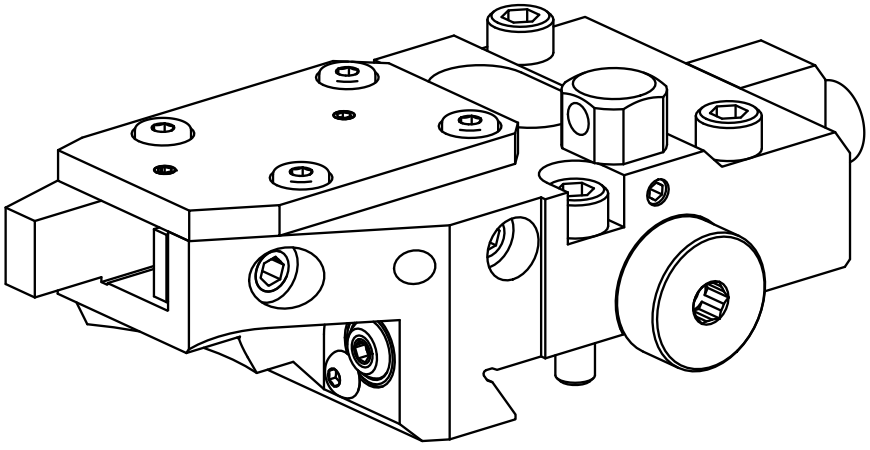

MS16/MS22