10262564

INDEX

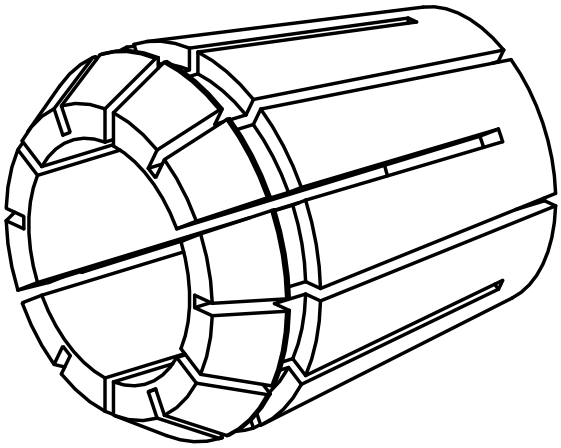

ER-Spannzange

10262564

INDEX

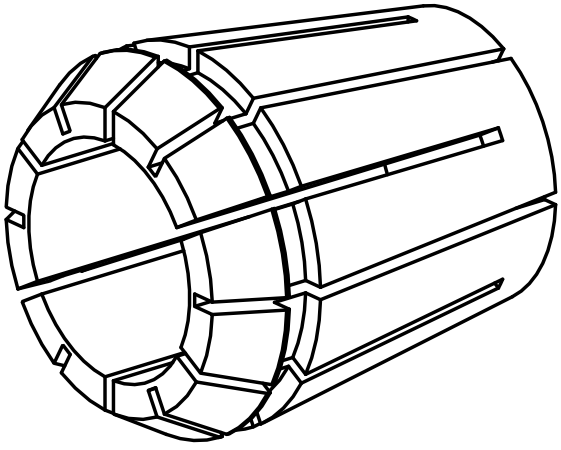

ER-Spannzange