10701135

INDEX

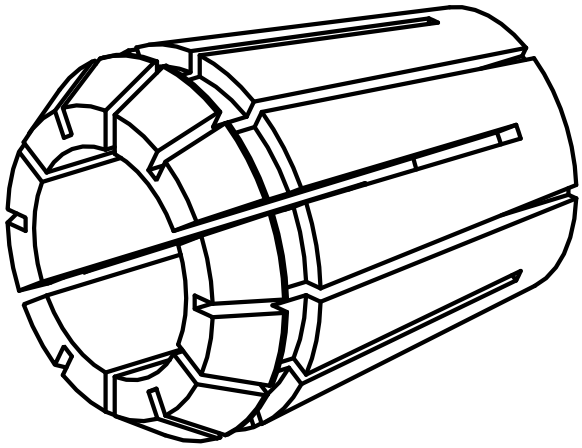

ER-Spannzange

10701135

INDEX

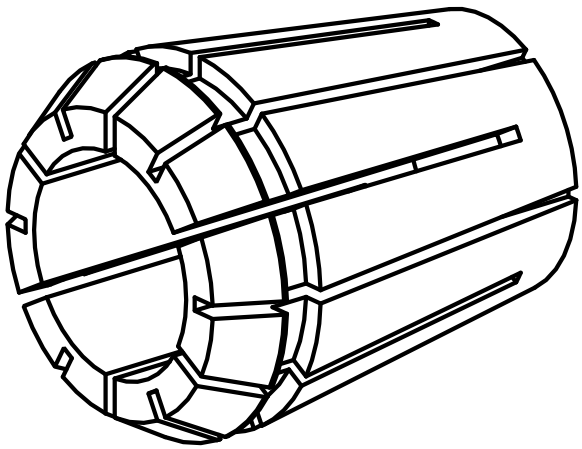

ER-Spannzange