10372252

INDEX

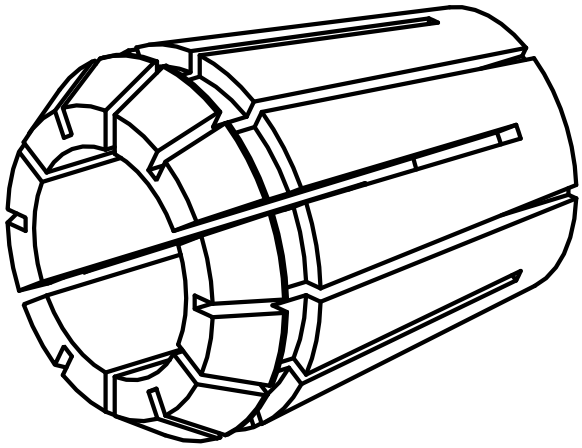

ER-Spannzange

10372252

INDEX

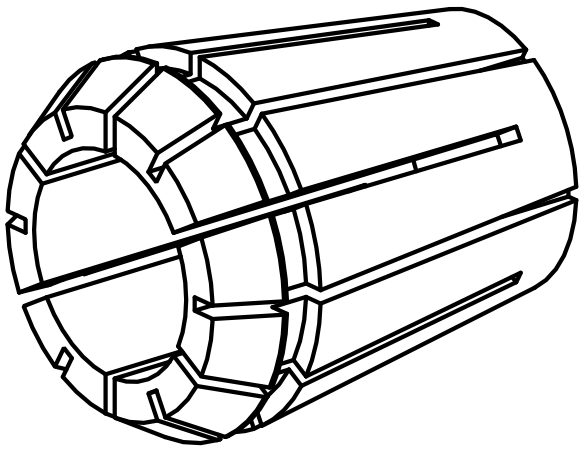

ER-Spannzange